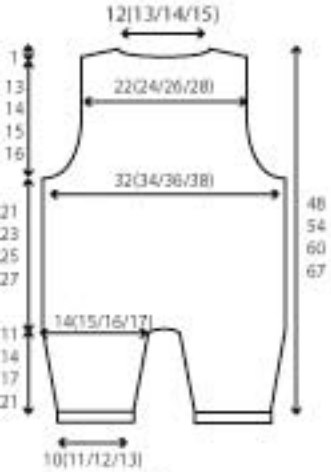

Dos

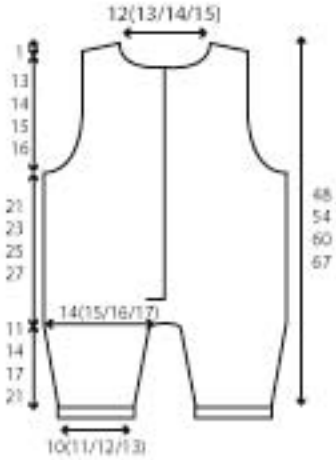

Devant

Manches

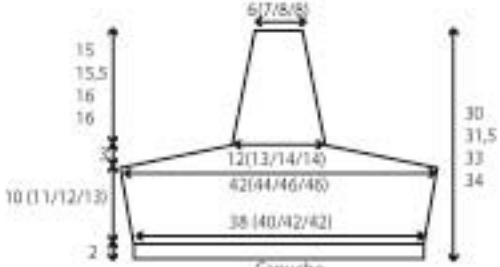

Capuche